Meijer Holland
bale handling systems

Rambo 3

Gebruikershandleiding

balenklem

Meijer Holland | bale handling systems | Duinkerkenstraat 11 | NL-9723 BN Groningen | The Netherlands
T +31 (0)50 3126448 | F +31 (0)50 3138018 | info@meijerholland.com | www.meijerholland.com

Inhoud

1. Inleiding 4
2. Technische specificaties 5
3. Veiligheidsmaatregelen 6
4. De werking van de balenklem 7
5. Installatie, in gebruik nemen, afregeling 8
6. Bediening en gebruik 9
7. Onderhoud 10
8. Problemen en oplossingen 11
9. Milieu, afdanken 12
10. Samenstellingstekeningen 13
EG-verklaring van overeenstemming 14

1. Inleiding

De balenklem Rambo 3 van Meijer Holland heeft een vast frame[1] en is bedoeld om aan een verreiker, voorlader, shovel, heftruck of kraan (hierna te noemen 'voertuig') te monteren om daarmee stro- of hooibalen vast te klemmen voor transport over korte afstand. De hydraulische slangen van de balenklem worden aangesloten op het hydraulisch systeem van het voertuig.

⚠	Het is belangrijk dat u de gebruikershandleiding doorleest voor het gebruik van de machine. Indien dit niet goed gedaan wordt bestaat er risico op ernstig of fataal letsel voor de gebruiker of schade aan de omgeving. Bovendien bestaat het risico op schade aan materialen of aan de machine. Het is daarom belangrijk de instructies in de handleiding te volgen.

[1] *Er bestaat ook een standaard Rambo met een opklapbaar frame: de Rambo 6K.*

2. Technische specificaties

		Rambo 3
hoogte	cm	100
breedte	cm	290
gewicht	kg	785
volume hydraulisch circuit	liter	4
max. aantal balen		3
max. gewicht baal	kg	500
afmetingen balen (lxbxh)	cm	240x120x70-90
max. druk hydraulisch circuit	bar	180 bar

⚠ Bij het gebruik van een voertuig met een hogere druk dan 180 bar wordt sterk aangeraden een overdrukventiel te gebruiken.
Overdrukventielen zijn verkrijgbaar bij Meijer Holland.

CE-merkteken
Deze installatie is voorzien van het CE-merkteken. Dit houdt in dat de installatie voldoet aan de van toepassing zijnde Europese richtlijnen betreffende veiligheid en gezondheid. In de verklaring van overeenstemming, opgenomen in deze documentatie, is aangegeven welke richtlijnen dat zijn.

⚠
- Het niet opvolgen van de regels en aanwijzingen in deze handleiding geldt als zware nalatigheid, waardoor elke aansprakelijkheid van Meijer Holland voor alle daaruit voortvloeiende gevolgen vervalt. Het risico ligt in dat geval geheel bij de gebruiker.
- Meijer Holland houdt zich voortdurend bezig met het verbeteren van haar producten. Zij houdt zich dan ook het recht voor alle veranderingen en verbeteringen aan te brengen die zij nodig acht. Een verplichting deze veranderingen op eerder geleverde machines aan te brengen is daaraan niet verbonden.

3. Veiligheidsmaatregelen

Onderstaande regels zijn belangrijk om gevaar op letsel en beschadiging te voorkomen.

1. Lees voor gebruik de handleiding.
2. Laat ervaren personen de klem aan het voertuig monteren.
3. Laat het gebruik over aan ervaren personen.
4. Gebruik de klem alleen voor balen.
5. Controleer direct na het monteren van de klem of het hydraulisch systeem goed werkt.
6. Volg de aanwijzingen op voor gebruik (hoofdstuk 6).
7. Het werkbereik van de machine is 5 meter
   - zorg ervoor dat zich daarbinnen geen personen bevinden!
8. Bedien de balenklem uitsluitend vanuit de cabine van het voertuig.
9. Houd de regels voor de maximale belasting aan (hoofdstuk 2).
10. Wees alert op lekkage van olie:
    - controleer de hydraulische slangen en cilinders minimaal eenmaal per dag
11. Vervang beschadigde of versleten leidingen en cilinders direct.
12. Volg de onderhoudsvoorschriften op (hoofdstuk 7).
13. Houd er rekening mee dat het zicht van de bestuurder recht vooruit geblokkeerd is wanneer er balen in de klem zitten.
14. Bij rijden met de balenklem over langere afstanden of op de openbare weg:
    - geen balen in de klem!
15. Bij achteruitrijden:
    - let op dat er geen mensen achter het voertuig staan.

⚠ Bouw de stapel stro- of hooibalen stabiel, zodat hij niet kan omvallen.
De bestuurder dient op de hoogte te zijn van de regels bij het heffen en hijsen van zware lasten.

4. De werking van de balenklem

Monteer de balenklem aan een voertuig met een hydraulisch systeem. De balenklem werkt alleen als deze correct op het hydraulisch systeem van het voertuig is aangesloten.

- Het klemmen van de balen gebeurt met haken die aangedreven worden door hydraulische cilinders. De beweging van de haken is te zien in de afbeeldingen hieronder.
- De Rambo 3 heeft drie klemmen, die elk een baal kunnen oppakken
  - Elke klem bestaat uit vier haken en één cilinder
  - Eén klem is zonder automaat; die pakt de eerste baal op
  - De twee andere klemmen hebben een hydraulische automaat
- De balen kunnen zowel afzonderlijk als tegelijk geklemd worden.

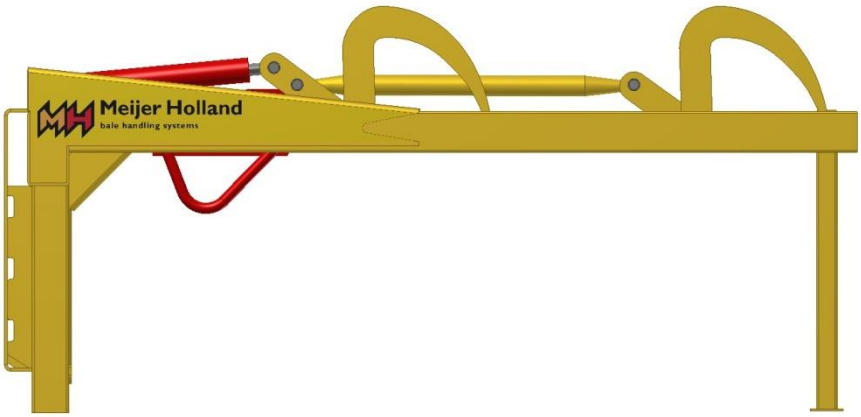

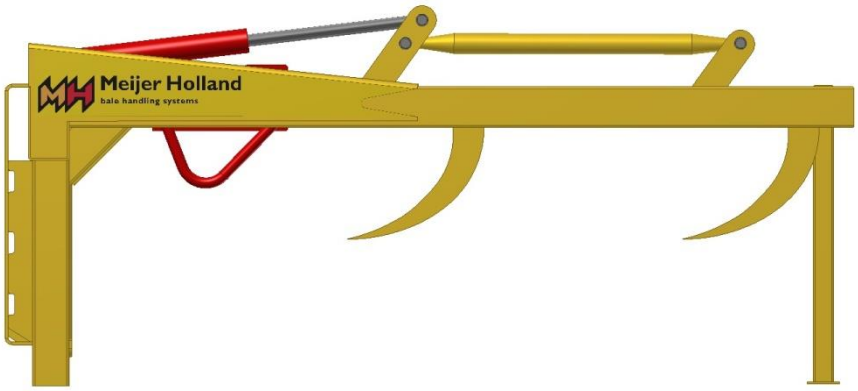

beweging van de klemhaken

5. Installatie, in gebruik nemen, afregeling

⚠ Controleer bij aflevering of de balenklem onbeschadigd en in goede staat is. Neem contact op met Meijer Holland als u beschadigingen ziet. Neem de balenklem alleen in gebruik als deze in orde bevonden is en pas na het doorlezen van deze handleiding.

5.1 Na bezorging

- Plaats de balenklem op een stevige en vlakke ondergrond.

5.2 Voor het verplaatsen van balen

1. Rijd met het voertuig zo naar de klem toe dat het montagevlak van het voertuig tegen het montagevlak van de balenklem valt.
2. Bevestig de balenklem aan het voertuig.
3. Controleer de hydraulische koppelingen op vuil. Sluit alleen schone koppelingen aan om vuil in het hydraulisch systeem te voorkomen.
4. Sluit de juiste twee hydraulische slangen van het voertuig aan op de twee snelkoppelingen boven het montagevlak van de balenklem. De bovenste slang is de persslang, de onderste slang is de retourslang.
5. Controleer op lekkage .
6. Controleer de correcte aansturing van de cilinder vanuit het hydraulisch systeem.
7. Zet het hydraulisch systeem op druk en test de klem door de haken een keer te openen en te sluiten.

5.3 Na het verplaatsen van balen

1. Plaats de balenklem met het voertuig op een stevige en vlakke ondergrond.
2. Controleer of de balenklem stevig staat.
3. Koppel de hydraulische slangen los en controleer ze op lekkage.
4. Demonteer de aansluiting van het voertuig op balenklem en rijd het voertuig achterwaarts weg.

⚠ Zet de balenklem op een schone en droge plaats tot het volgende gebruik.

6. Bediening en gebruik

1. Rijd met het voertuig zodanig naar de eerste baal toe dat de klem zonder automaat recht boven de baal hangt.
2. Laat de klem zakken tot het frame de baal raakt.
3. Klem de baal door de perskant van het hydraulisch systeem te bedienen. Zet daarna het hydraulisch weer op neutraal.
4. Hef de baal en rijd naar de plaats van bestemming of naar de volgende baal.
5. Bij de volgende : rijd weer zo naar de baal dat de nog lege klemhaken er recht boven hangen en het frame de baal raakt. Houd de klem zo dat de beugel van de automaat omhooggedrukt wordt.
6. Laat de balen op de (laad)vloer zakken en zet het hydraulisch systeem op retour. Hierdoor worden de haken opengezet waardoor alle balen losgelaten worden. Hef de balenklem omhoog.
7. Het voertuig kan nu achterwaarts van de balen wegrijden;.
8. De balenklem is nu gereed om de volgende balen op te pakken en te verplaatsen.

gebruik Rambo 3

7. Onderhoud

Regelmatig onderhoud verlengt de levensduur. Relatief gezien heeft de balenklem weinig onderhoud nodig.

Onderhoudsschema

Voor elk gebruik	Controleer de balenklem op beschadigingen en slijtage. Laat beschadigde of versleten onderdelen direct vervangen.
	Controleer de hydraulische koppelingen, slangen en cilinders op lekkage, slijtage of beschadiging. Laat problemen direct verhelpen door een deskundig monteur.
Minimaal 1x per week	Reinig de balenklem van eventueel aangekoekt vuil en stof. Indien met een hogedrukreiniger wordt gewerkt, let er dan op dat er nooit in de hydraulische koppelingen en cilinders gespoten wordt.
	Smeer de smeernippels op de bewegende delen. Bij intensief gebruik na elke 8 werkuren 1 slag vet (0,86 gram per smeernippel).

8. Problemen en oplossingen

De balenklem heeft relatief weinig bewegende delen en er treedt bij juist gebruik nauwelijks slijtage op. Repareer of vervang beschadigde en versleten delen direct. Onderdelen zijn verkrijgbaar bij Meijer Holland.

- Schakel de motor van het voertuig uit wanneer u de onderstaande problemen herstelt.
- Sluit de stroomvoorziening af wanneer er gelast wordt.
- Hydraulische olie is een giftige en milieuonvriendelijke vloeistof. Probeer nooit een lek met de hand te zoeken of dicht te houden. Vloeistof onder hoge druk spuit gemakkelijk door huid en kleding en veroorzaakt zware verwondingen.

probleem	**oorzaak**	**oplossing**
De haken bewegen niet.	Het hydraulisch circuit van de balen-klem is niet op het hydraulisch systeem van het voertuig aangesloten.	Sluit de 2 slangen aan.
	Het hydraulisch circuit van de balenklem is niet goed aangesloten.	Verwissel de verkeerd aangesloten hydraulische slangen.
	Storing in het hydraulisch systeem van het voertuig.	Raadpleeg de handleiding van het voertuig.
	De haken of de assen waarop deze zitten zijn geblokkeerd.	Zoek de blokkade en verwijder hem.

9. Milieu, afdanken

De balenklem heeft een hydraulisch circuit dat hydraulische olie bevat, een giftige en milieuonvriendelijke vloeistof. Controleer de balenklem regelmatig op lekkage en laat beschadigde of versleten onderdelen direct vervangen.

9.1 Afdanken van de balenklem

- Tap eerst het hydraulisch systeem af en laat de olie door een daartoe bevoegd bedrijf afvoeren.
- De rest van de balenklem bestaat uit gelakt staal dat als schroot afgevoerd kan worden.

10. Samenstellingstekeningen

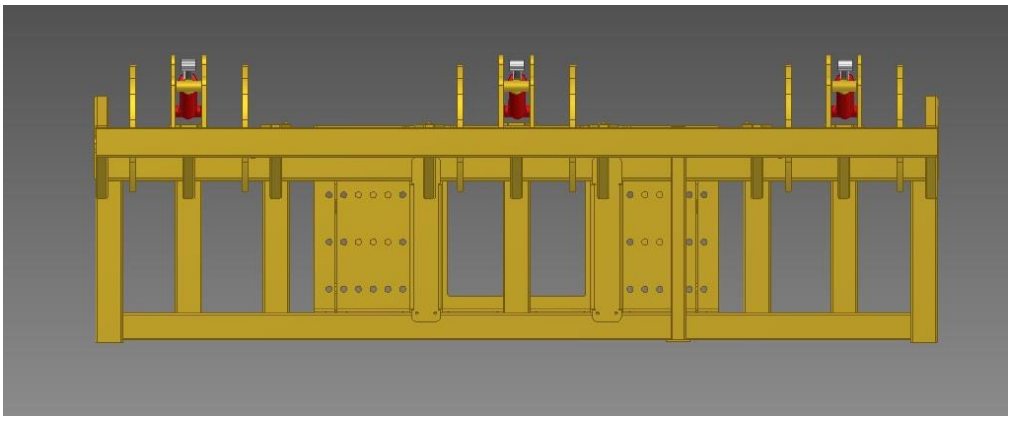

vooraanzicht Rambo 3

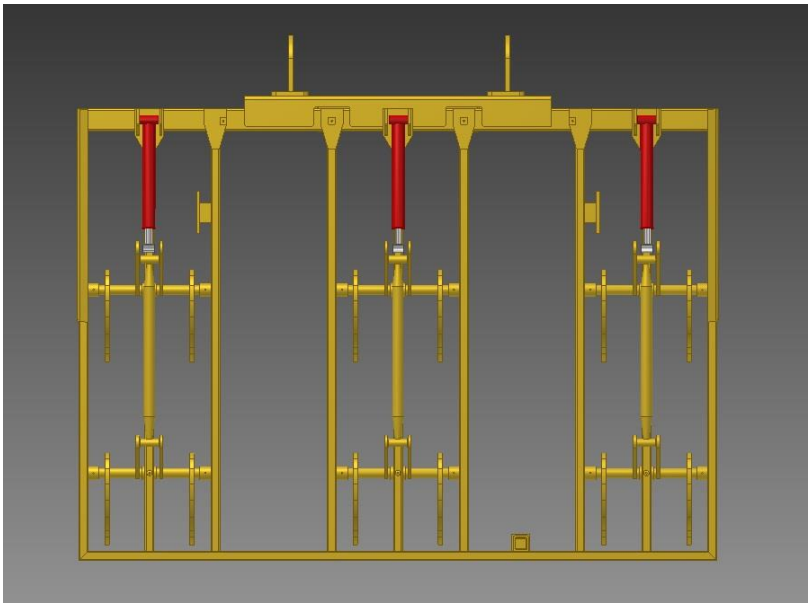

bovenaanzicht Rambo 3

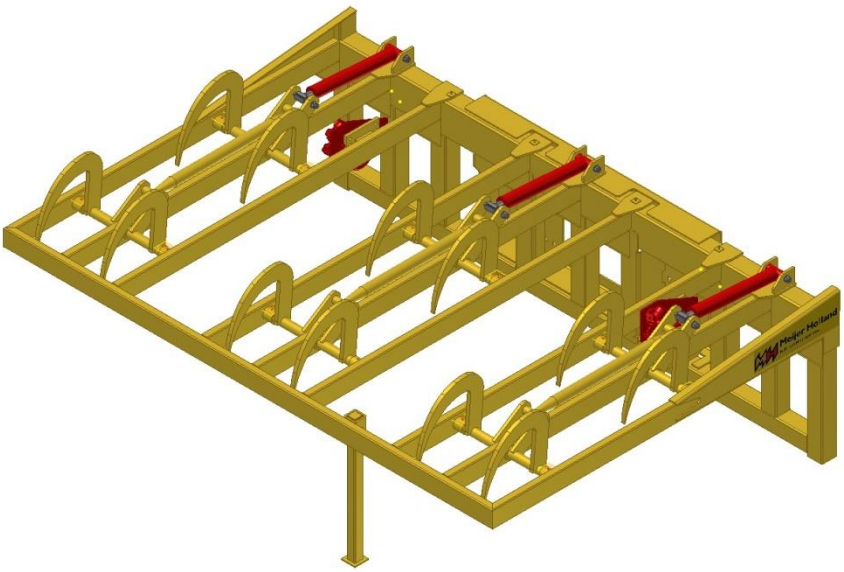

isometrisch overzicht Rambo 3

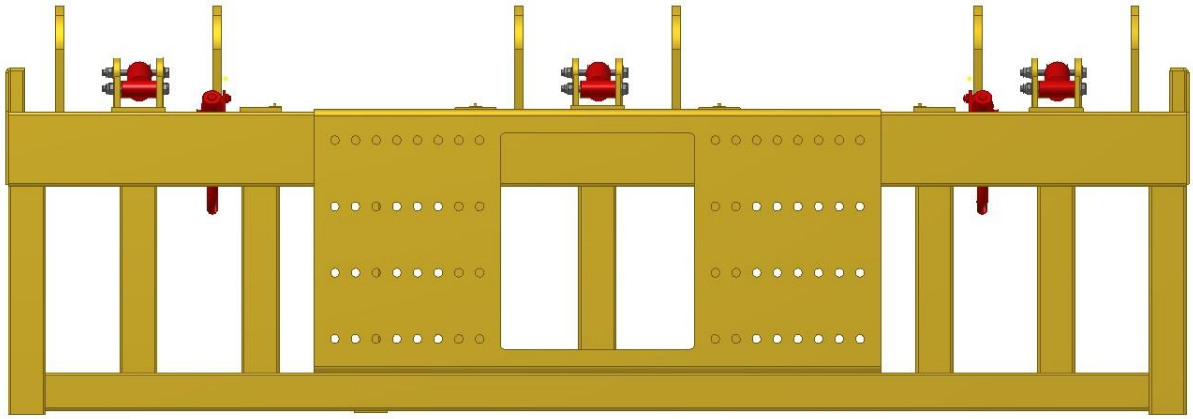

Rambo 3 achteraanzicht

EG-verklaring van overeenstemming

Wij, Meijer Holland
Bale handling systems
Duinkerkenstraat 11
NL-9723 BN GRONINGEN
Nederland
Tel: +31 (0)50 - 312 64 48
Fax: +31 (0)50 - 313 80 18

verklaren geheel onder eigen verantwoordelijkheid:

1. **Wij zijn de fabrikant van:**
   MH Rambo 3 (model MHRAMBO03)

2. **De machine voldoet aan de onderstaande van toepassing zijnde richtlijnen:**
   Machinerichtlijn 2006/42/EG

3. **De machine is ontworpen en gebouwd volgens de Europese Normen, onder andere:**

- EN 349:1993+A1:2008
- EN-ISO 4413:2010
- EN-ISO 12100:2010

Het hydraulische- en besturingsgedeelte is de verantwoordelijkheid van de gebruiker.

Getekend te Groningen, 17 augustus 2016

J.F. Lommerts, *directeur*